低压中流量单向阀
CHP 系列

简介

适用于高纯及超高纯应用，低开启压力确保了阀门控制流道内介质流向的灵敏性。

特征

◎ 阀体与垫片之间为金属硬密封，确保密封性能
◎ 密封圈与阀体之间呈锥面密封，具有出色的反向密封性能
◎ 开启压力小，灵敏度高

技术数据

端口尺寸			1/2"
流量系数 (Cv)			2.5
内通径尺寸			10.3 mm
最大工作压力			10 bar (145 psig)
工作温度			-10 ~ 80 °C (14 ~ 176 °F)
公称开启压力			0.02 bar (1/3 psig)
开启压力范围 ①			≤0.023 bar (0.33 psig)
再密封压力			≤0.686 bar (9.95 psig)
泄漏率 (氦气)	**外漏**	**Inboard**	≤1×10^{-9} std cm^3/s

注：① 当阀门有一段时间未被开启，其初始压力可能要高于设定的开启压力。

流量数据

空气 @ 21 °C (70 °F)

内通径 mm (in.)	至大气压力的压降 bar (psig)	空气 (l/min)
10.3 (0.41)	0.68 (10)	80
	3.4 (50)	2130
	10 (145)	5300

工艺规范

项目 \ 工艺规范	特殊清洁和包装工艺 (FC-02)	超高纯工艺 (FC-03)
材料	316L SS、316L SS 真空重熔	
浸润面粗糙度	Ra 0.25 μm (10 μin.)	Ra 0.13 μm (5 μin.)
抛光工艺	机械抛光	电解抛光
装配环境	无油净化车间	ISO 4 级/Federal 10 级洁净室
包装	双层包装	双层包装，内层包装在洁净室内完成

注：关于工艺规范的详细描述，请查阅 P-01 页。

主要结构材料

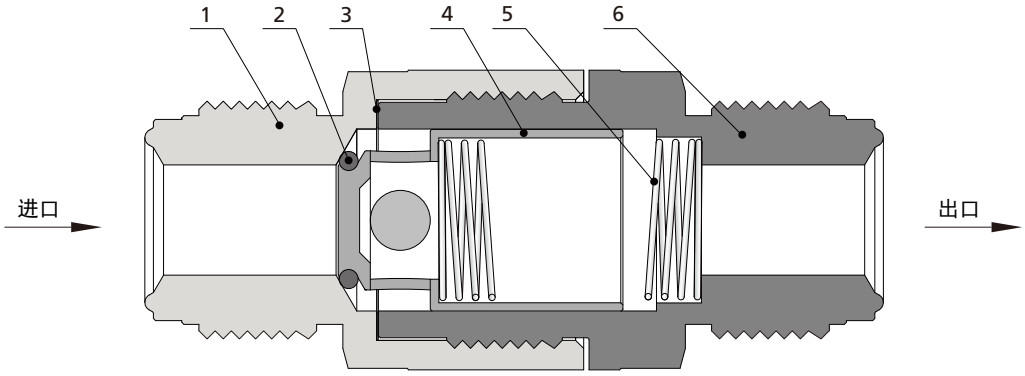

序号	元件	材料/规范
1	进口阀体	316L SS、316L SS 真空重熔
2	密封圈	氟橡胶或全氟橡胶
3	垫片	带 PTFE 涂层的 316L SS/A240
4	滑套	316L SS、316L SS 真空重熔
5	弹簧	316 SS/ASTM A313
6	出口阀体	316L SS、316L SS 真空重熔

尺寸及订购信息

尺寸以 in. (mm)为单位，仅供参考。

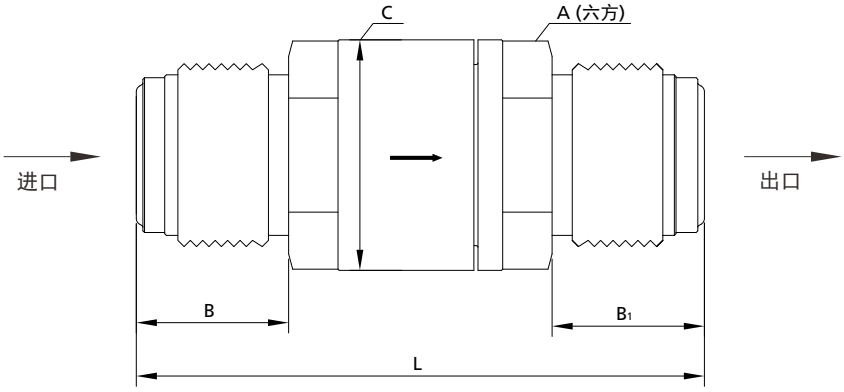

基础订购号	端口类型和尺寸		尺寸，in. (mm)				
	进口	出口	A	B	B_1	C	L
CHP□□-FR8-	1/2" 整体式阳螺纹 FR 金属垫片面密封接头		0.94 (24)	0.73 (18.5)	0.73 (18.5)	∅1.1 (∅28)	2.72 (69)

型号说明

CHP6L - FR8 - FFR8 - 1ZF3

系列
CHP

阀体材料	
6L	316L SS
6LV	316L SS 真空重熔

进口类型	
FR	整体式阳螺纹 FR 金属垫片面密封接头
FFR	可旋转阴螺纹 FR 金属垫片面密封接头
RFR	可旋转阳螺纹 FR 金属垫片面密封接头

进口尺寸	
8	1/2"

出口类型	出口尺寸
与进口一样	
描述方法和进口一样	

公称开启压力	
1	1/3 psig

密封材料	
	氟橡胶
Z	全氟橡胶

工艺规范	
F2	FC-02
F3	FC-03

注：“型号说明”用于说明 FITOK 产品型号的组成规则，不适用于产品的具体选型，不能随意组合。
如有疑问，请联系 FITOK 集团或授权代理商。